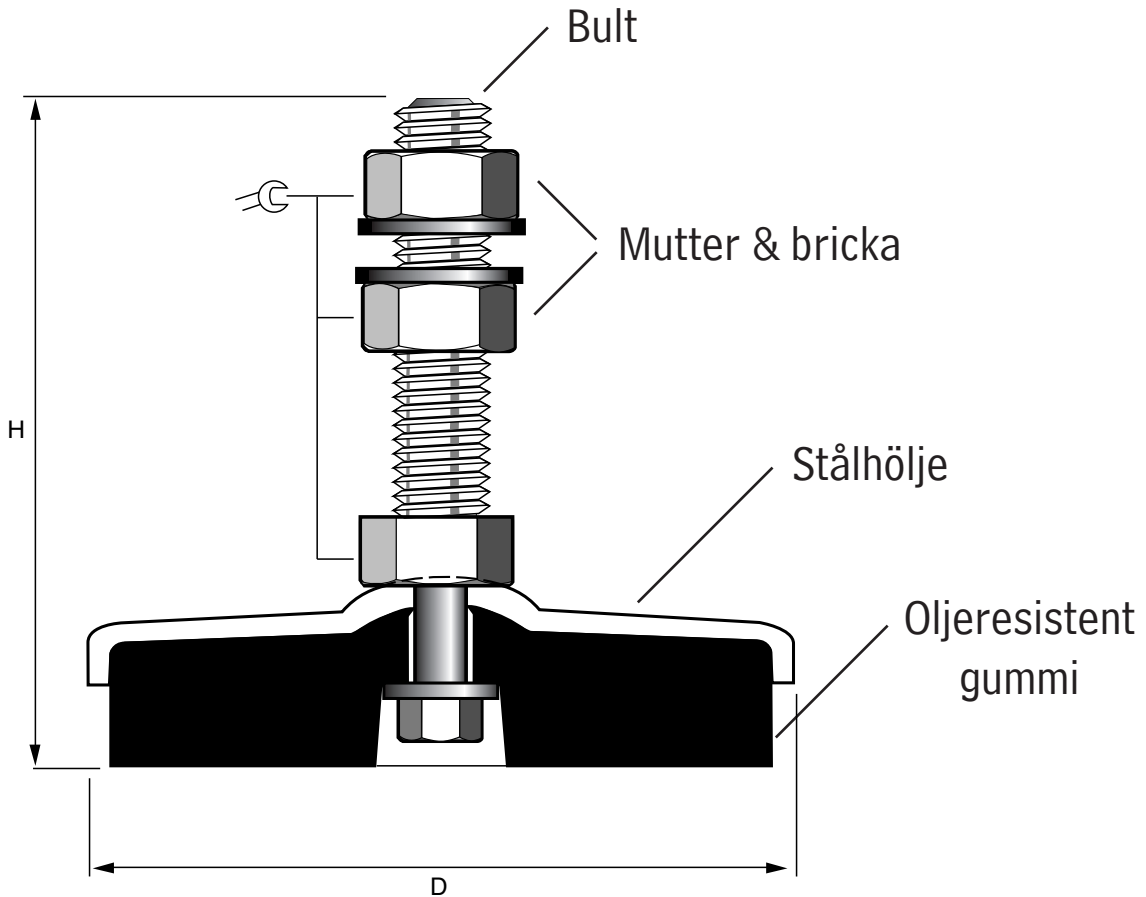**Måttsatt ritning**
**Sunnex 2100/4100 AM**