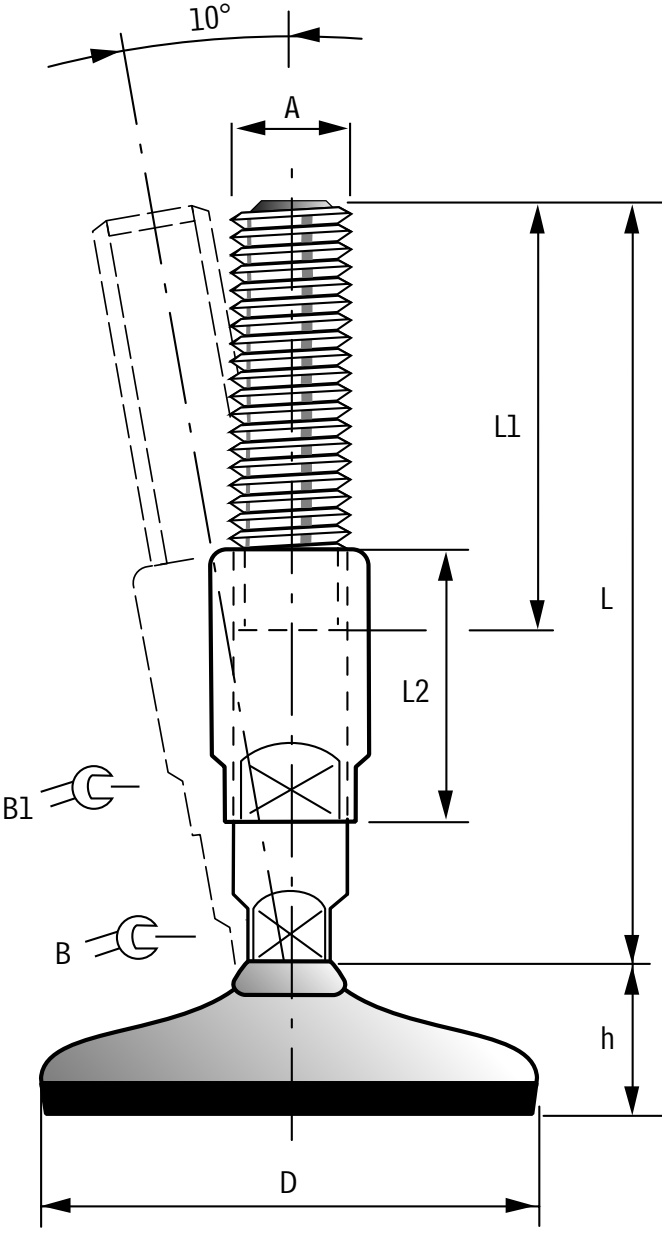# Måttsatt ritning
# Sunnex H3A