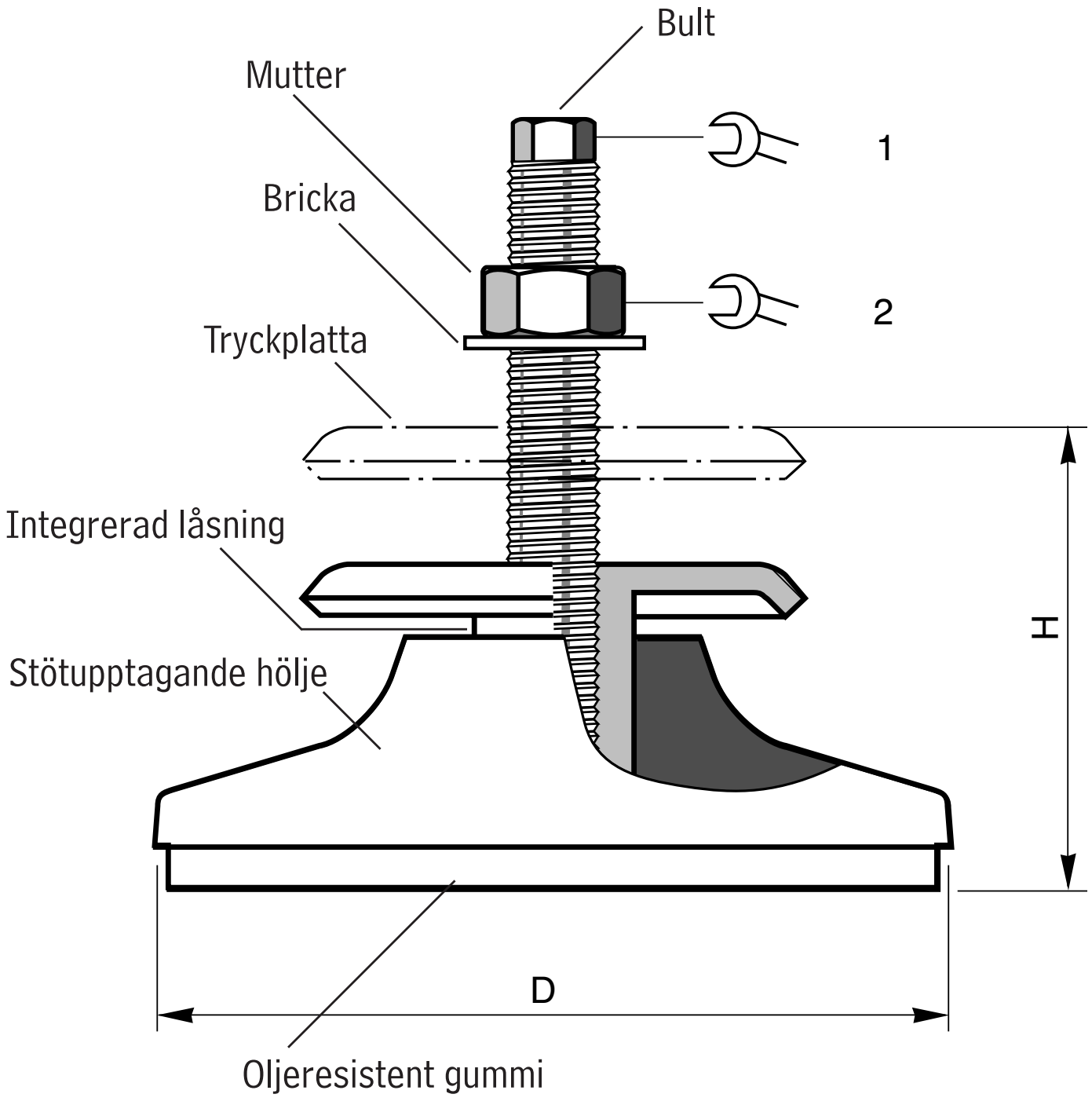Måttsatt ritning
Sunnex MHD