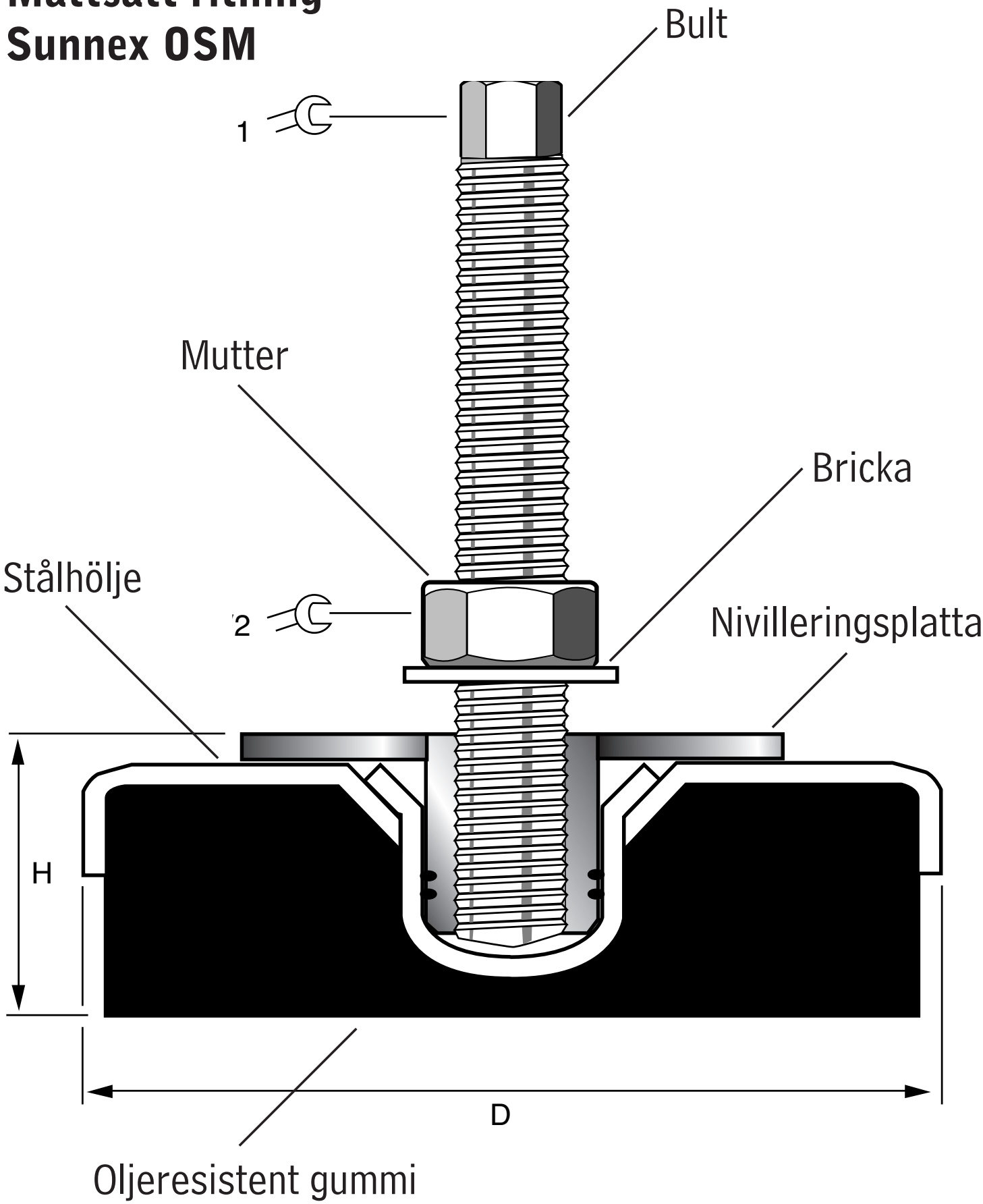Måttsatt ritning
Sunnex OSM